RATIO HÖN

Економна великоформатна марсельська

- Висока економічність завдяки формфактору 265 × 446 мм
- Швидке встановлення завдяки гнучкому вибору варіантів довжини і діапазону перекриття у 24 мм
- Висока гнучкість і простота укладання завдяки великому діапазону перекриття 5 мм
- Багата палітра: 11 кольорів у чотирьох варіантах поверхні
- Гармонійний дизайн на основі традиційної моделі Z1 від Ludowici
- Бічне водовідведення разом із технологією бічного шпунтування забезпечує оптимальний потік води

ТЕХНІЧНІ ДАНІ

Розміри (прибл.)	265 x 446 мм
Ширина покриття мін. (прибл.)	221 мм
Ширина покриття в кількості (прибл.)	223 мм
Ширина покриття макс. (прибл.)	225 мм
Відстань між латами мін. (прибл.)	357 мм
Відстань між латами в кількості (прибл.)	368 мм
Відстань між латами макс. (прибл.)	380 мм
Попит на черепицю мін. (прибл.)	11.7 шт/м²
Попит на черепицю в кількості (прибл.)	12.2 шт/м²
Попит на черепицю макс. (прибл.)	12.7 шт/м²
Вага на штуку (прибл.)	3.3 кг/шт
Вага на м² (прибл.)	40.3 кг/м²
Вага на піддон (прибл.)	975 кг
Штука на мінімальну упаковку	6 шт
Шт./піддон	288 шт

ЗНАЧЕННЯ LAF- / FLA

ЗНАЧЕННЯ LAF / FLA В ММ ДЛЯ ОБРЕШІТКИ (ДАХОВОЇ) РОЗМІРОМ 30X50 ММ									
Попит на гребеневу черепицю (приблизно)	DN	15°	20°	25°	30°	35°	40°	45°	50°
PH 2.6 pcs/m	LAF	60	55	50	50	45	45	40	30
PH 2.6 pcs/m	FLA	95	80	75	70	65	55	55	55

ЗНАЧЕННЯ LAF / FLA В ММ ДЛЯ ОБРЕШІТКИ (ДАХОВОЇ) РОЗМІРОМ 40X60 ММ									
Попит на гребеневу черепицю (приблизно)	DN	15°	20°	25°	30°	35°	40°	45°	50°
PH 2.6 pcs/m	LAF	60	55	45	45	40	40	30	15
PH 2.6 pcs/m	FLA	105	90	85	80	75	65	65	65

ЗНАЧЕННЯ LAF / FLA В ММ ДЛЯ ОБРЕШІТКИ (ДАХОВОЇ) РОЗМІРОМ 50X50 ММ									
Попит на гребеневу черепицю (приблизно)	DN	15°	20°	25°	30°	35°	40°	45°	50°
PH 2.6 pcs/m	LAF	55	50	40	40	30	30	20	5
PH 2.6 pcs/m	FLA	115	100	95	90	90	80	80	85

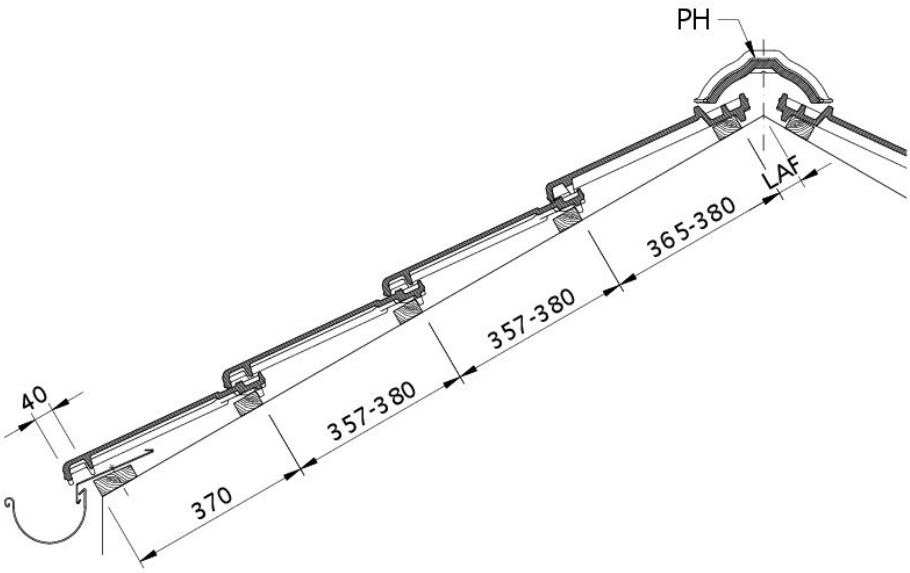

Технічне креслення черепиці RATIO DQF DQF

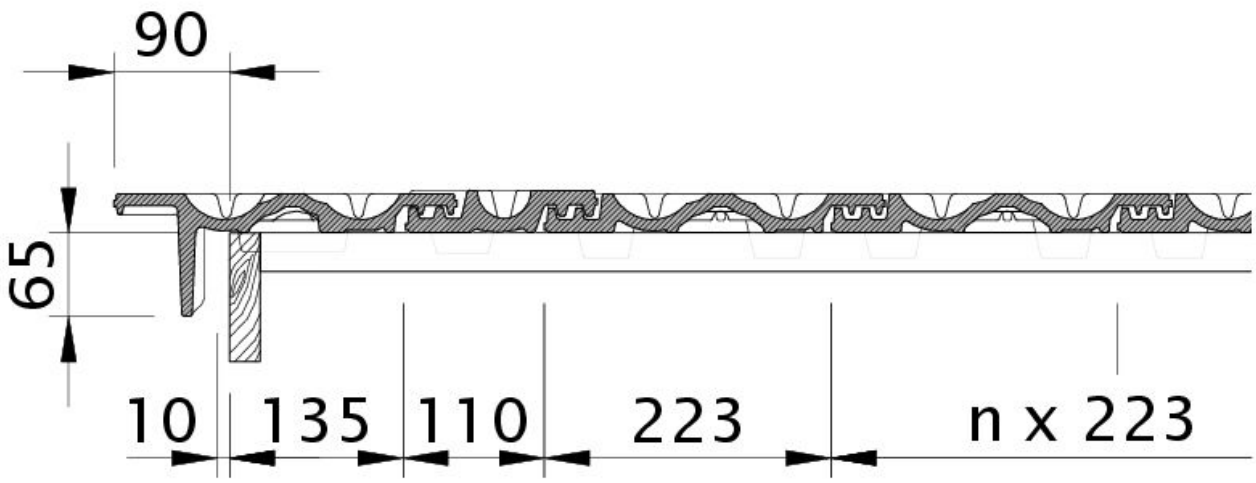

Технічне креслення черепиці RATIO OBL OBL

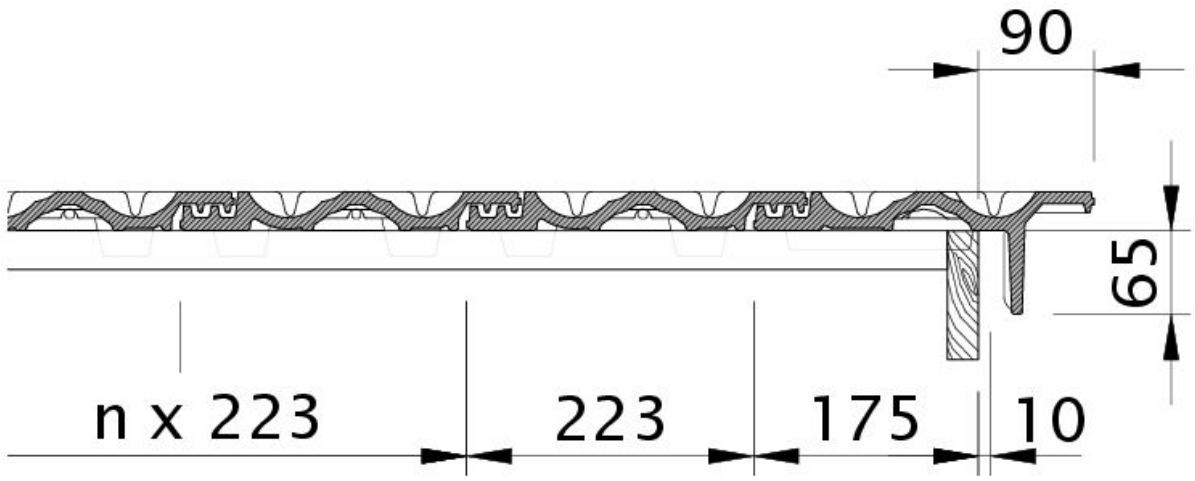

Технічне креслення черепиці RATIO OBR OBR

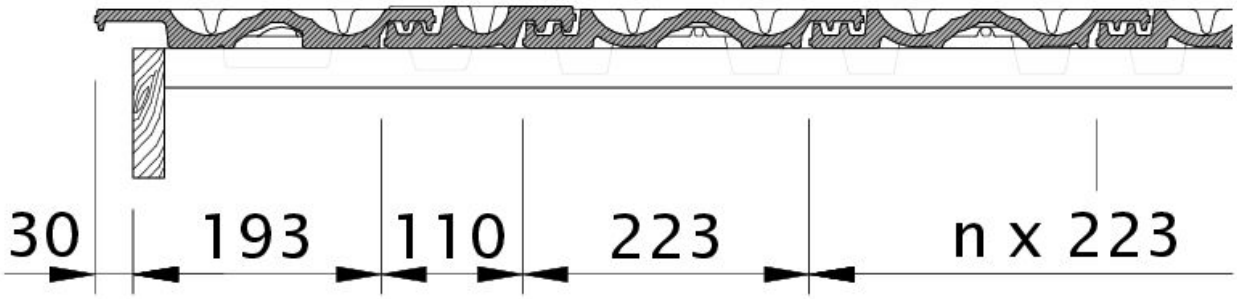

Технічне креслення черепиці RATIO OG черепиця бічна ліва з листом і черепиця двохвильова ODL

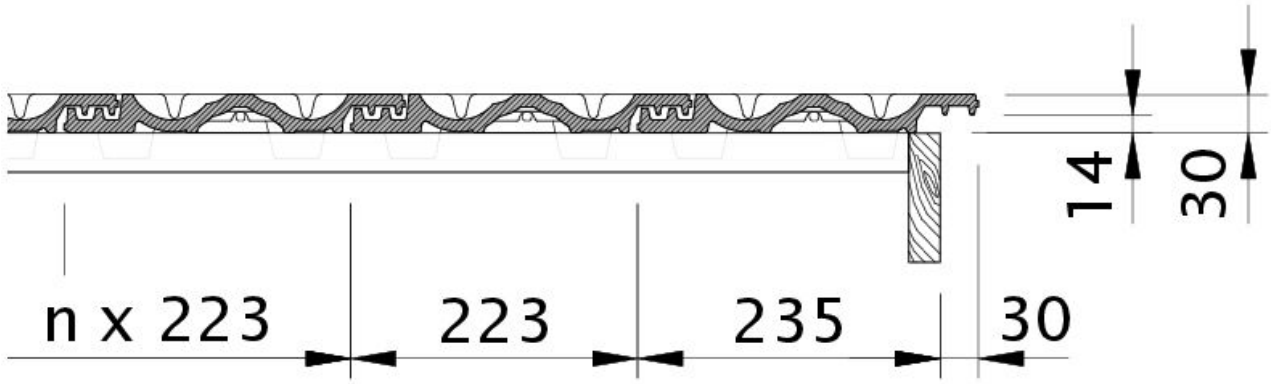

Технічне креслення черепиці RATIO OG черепиця бічна права з листом і покрівельна черепиця OFR

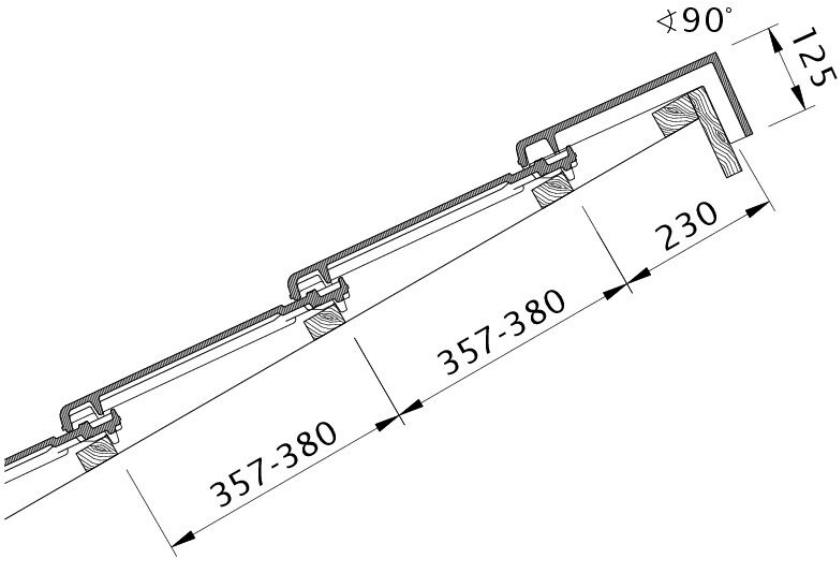

Технічне креслення черепиці RATIO PDA PDA

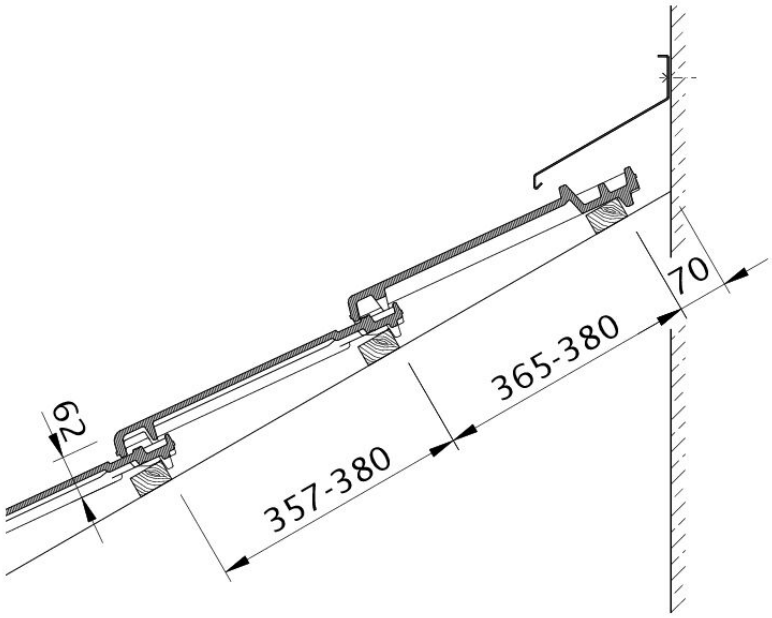

Технічне креслення черепиці RATIO WMF WMF

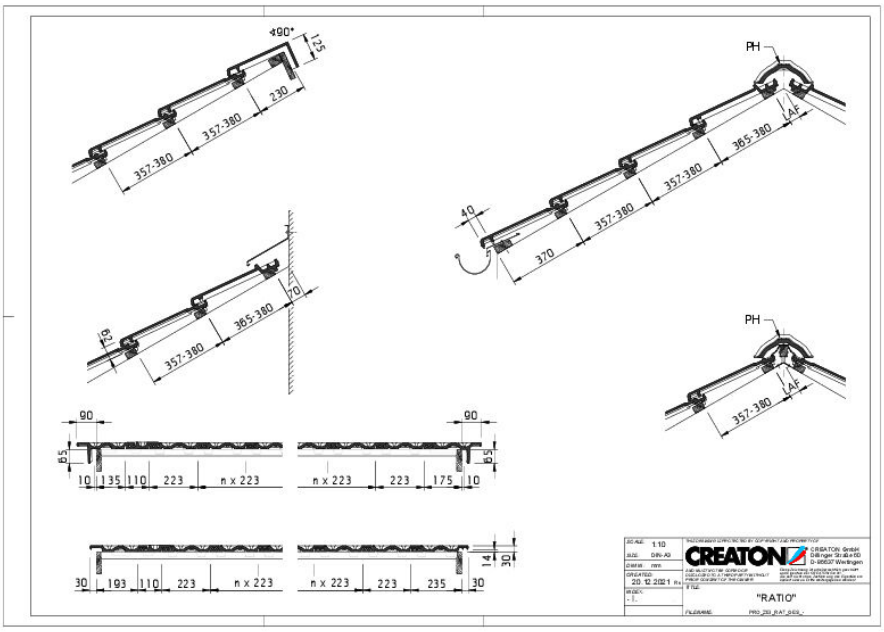

Drawing RATIO general view GES

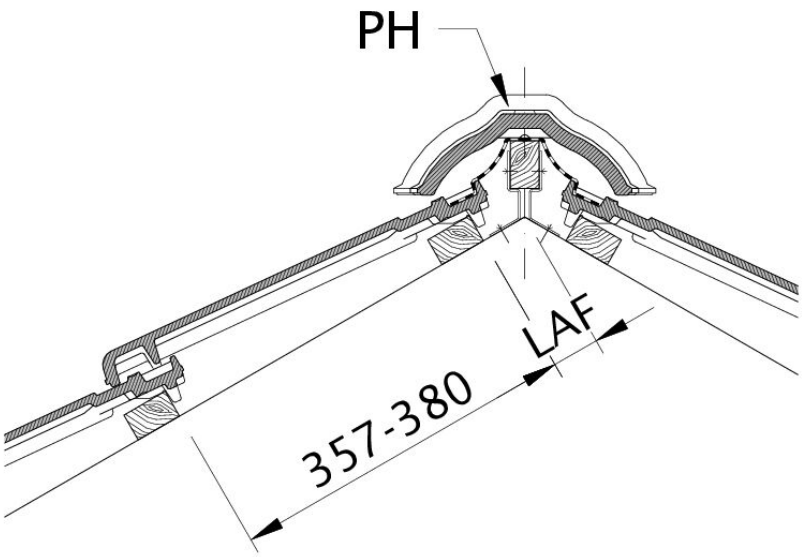

Drawing RATIO distance from batten to ridge intersection point, ridge batten spacing LAF